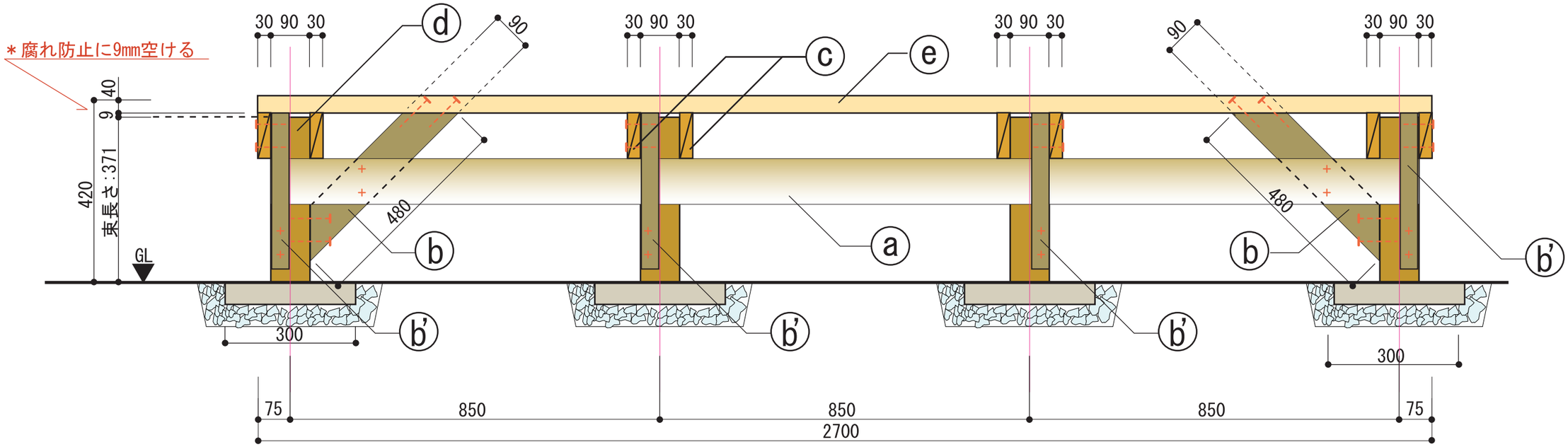

X-X' 断面図

SCALE : 1/10

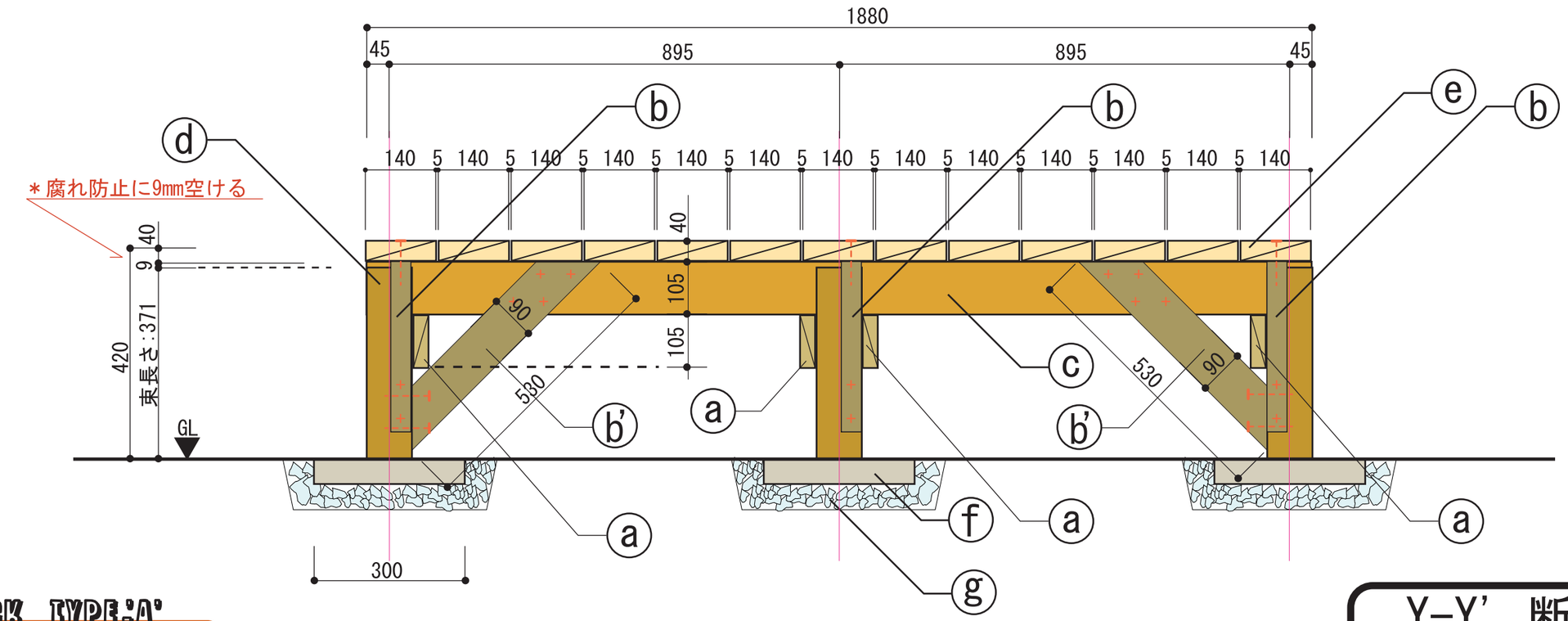

Y-Y' 断面図

SCALE : 1/10

WOOD DECK TYPE-'A'

Copyright(c)2007 ogawakoutarou∞yurikosha All Right Reserved. 無断転載・転用を禁じます